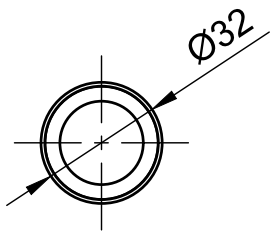


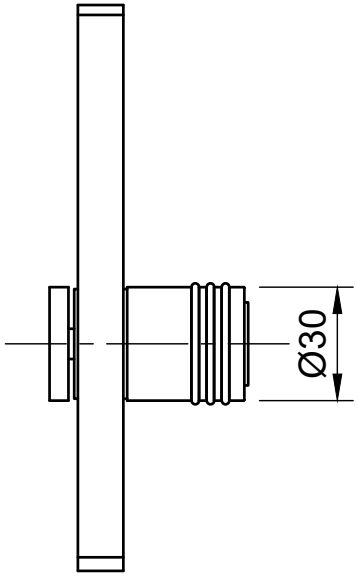


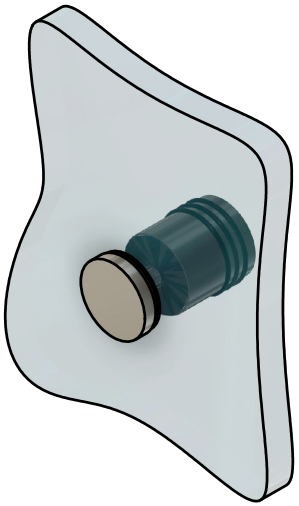

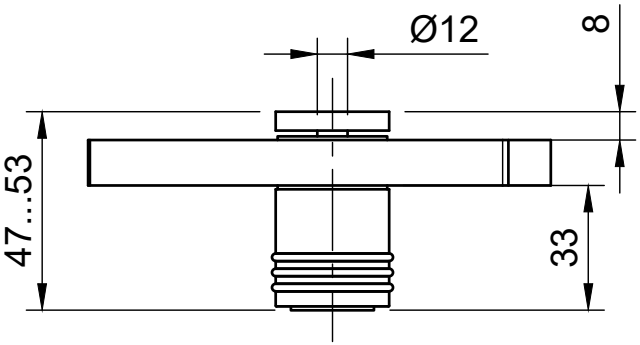


Эскиз установочных отверстий в стекле

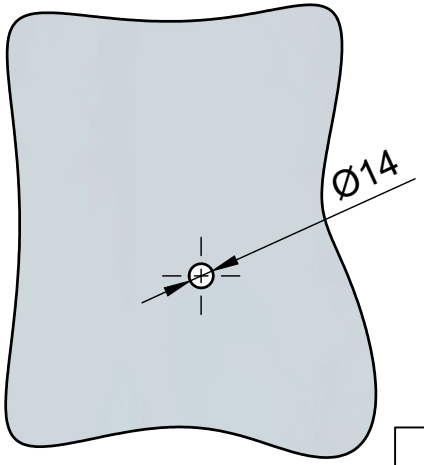


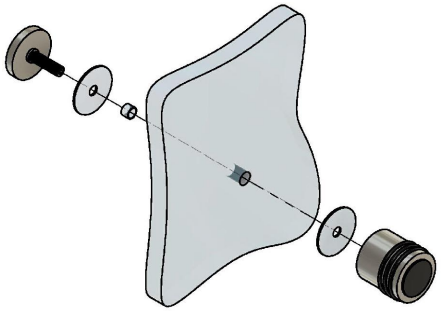

В комплекте прокладки для стекла 6мм, 8мм, 10мм, 12мм

Муфта Ø10 с уплотнителем Ø12

FDR-142 BR Йота

av24.su