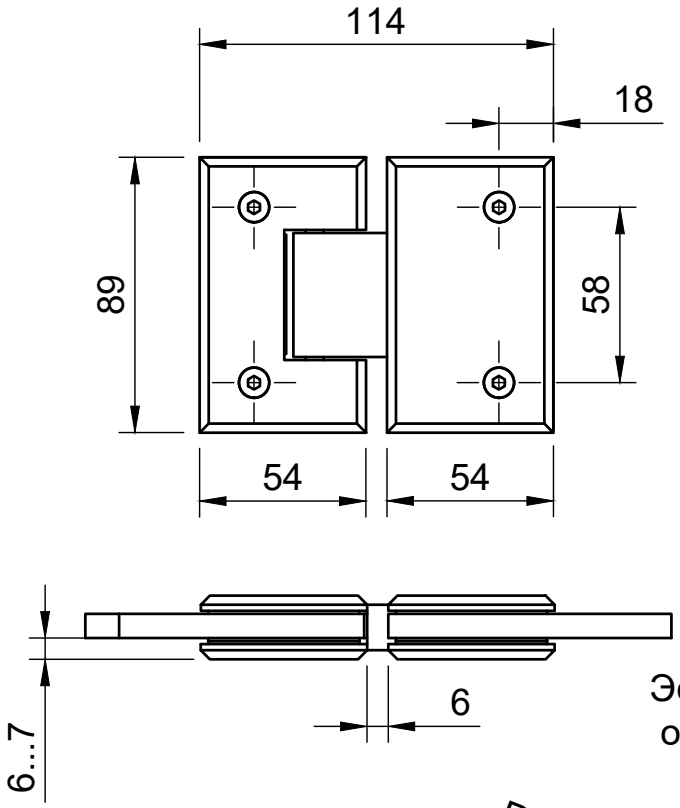

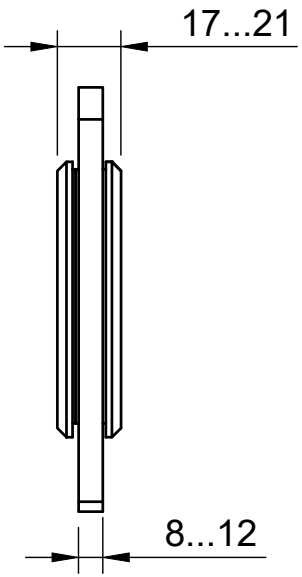

Поворот в обе стороны на 90°

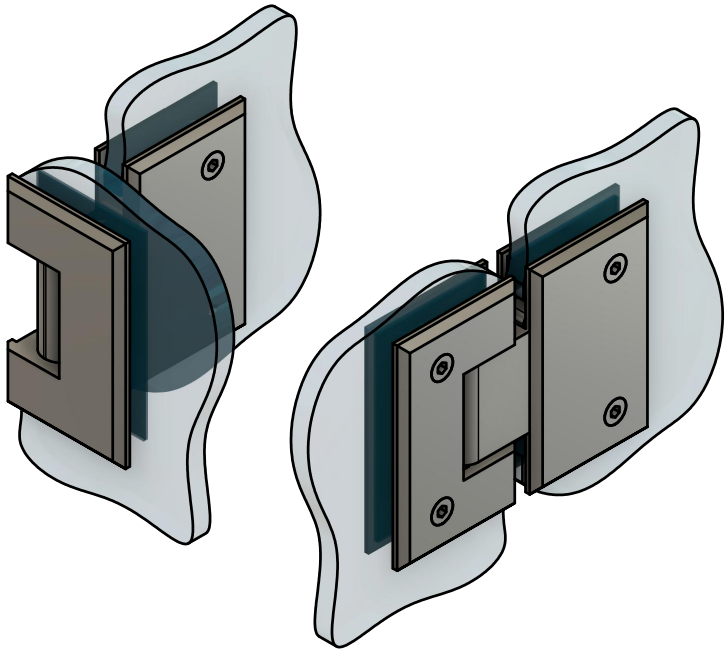

Эскиз установочных отверстий в стекле

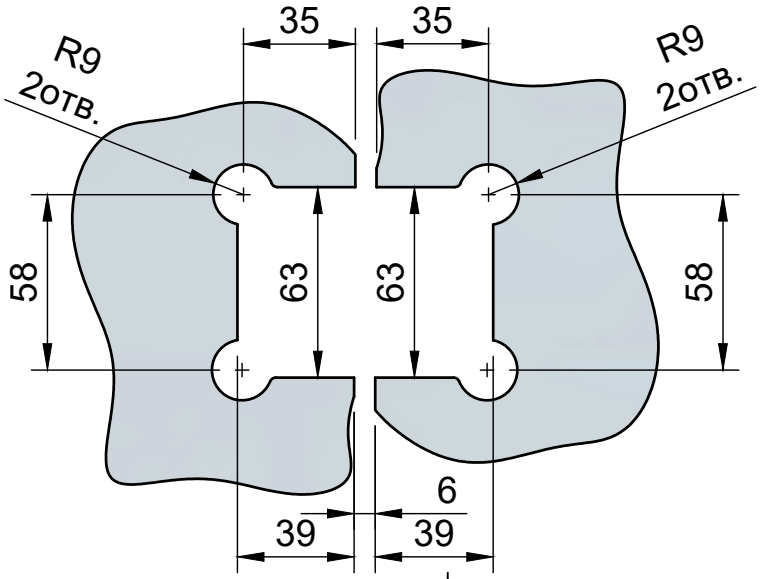

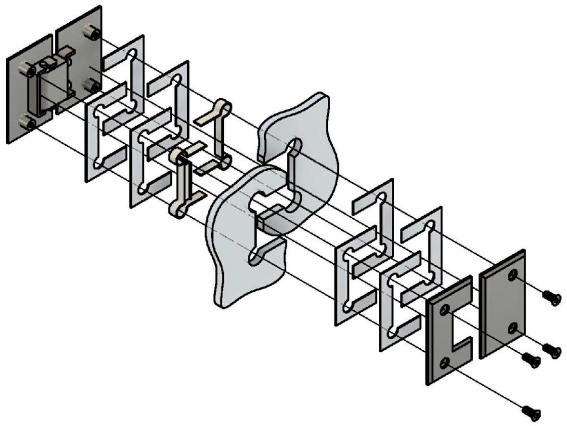

FDP-22 ZN

www.av24.su