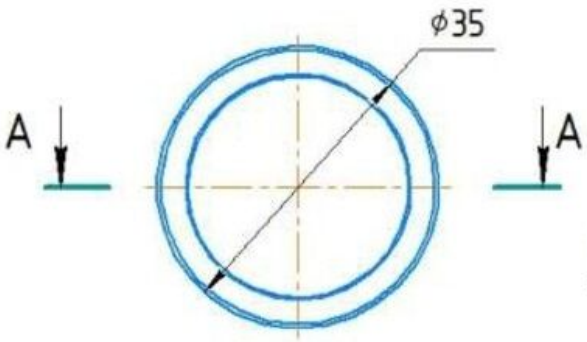

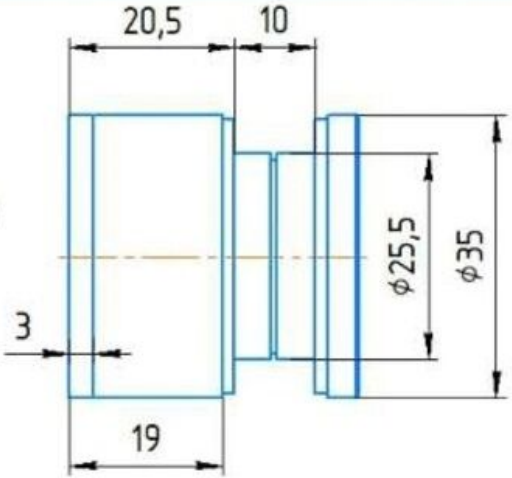

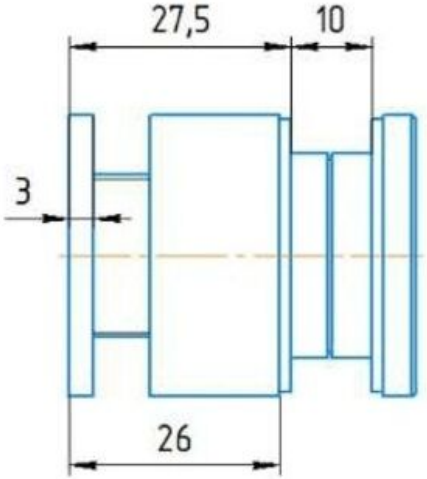

Вырез в стекле

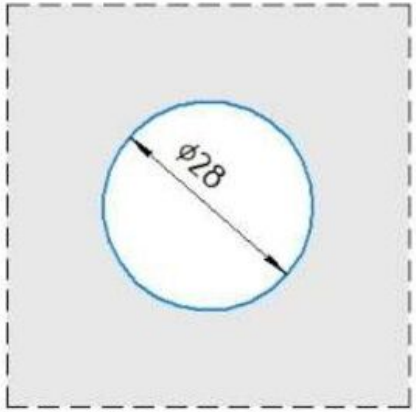

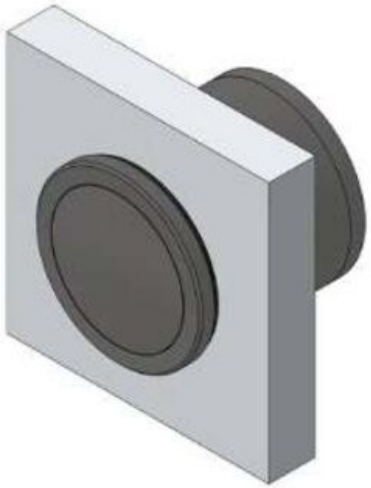

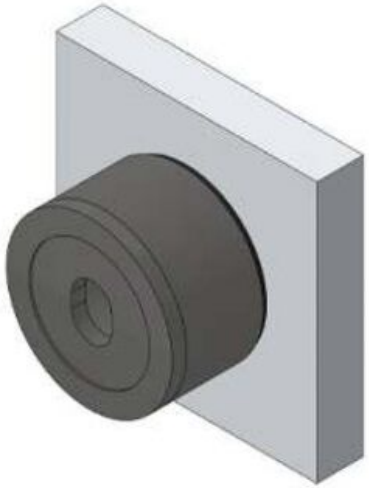

FKK-32 SUS304
av24.su