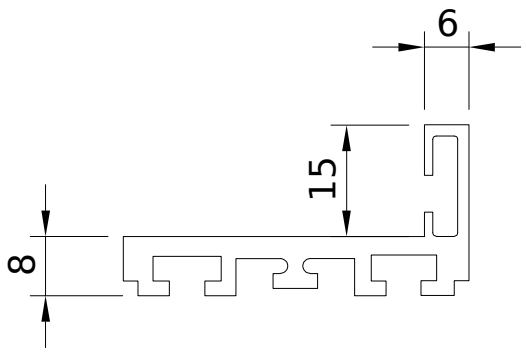

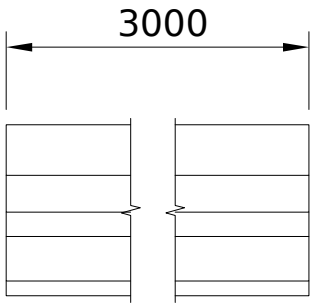

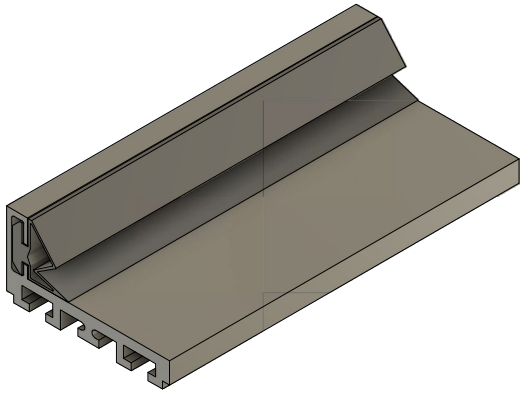

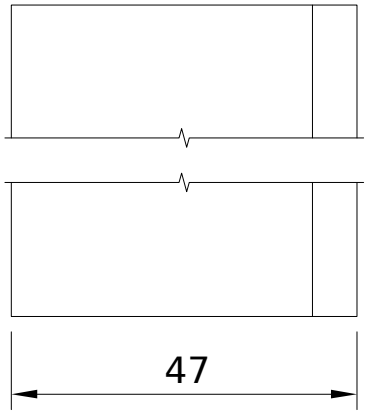

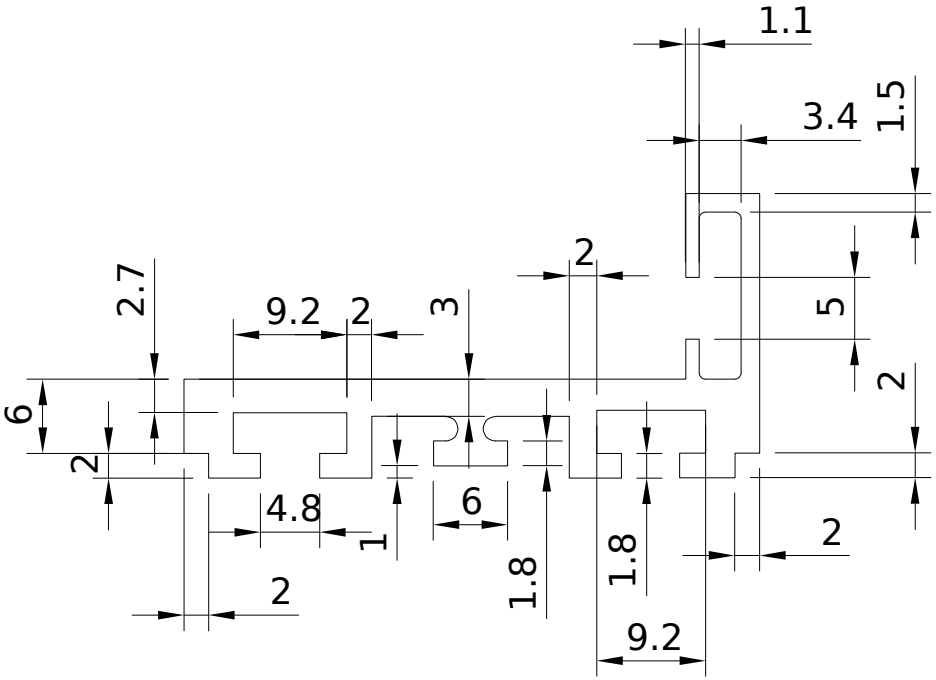

FDM-65

av24.su