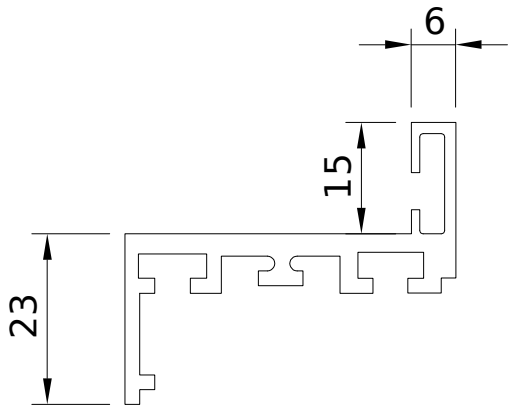

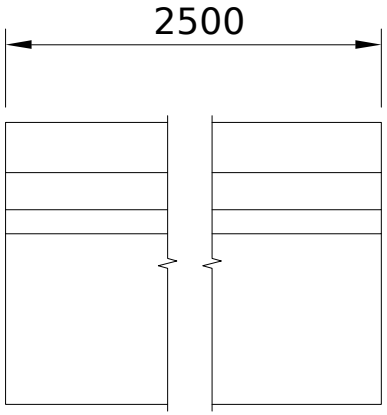

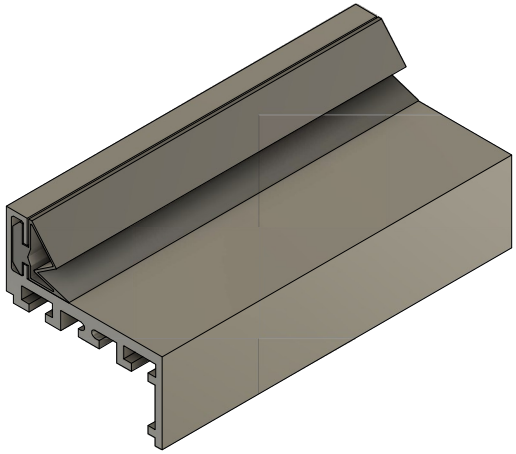

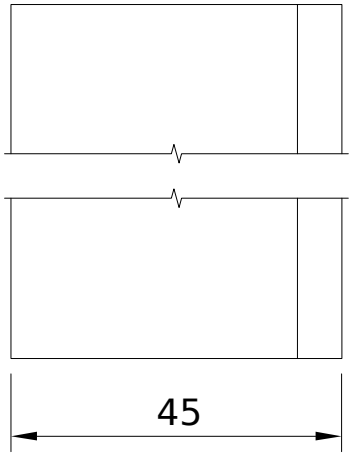

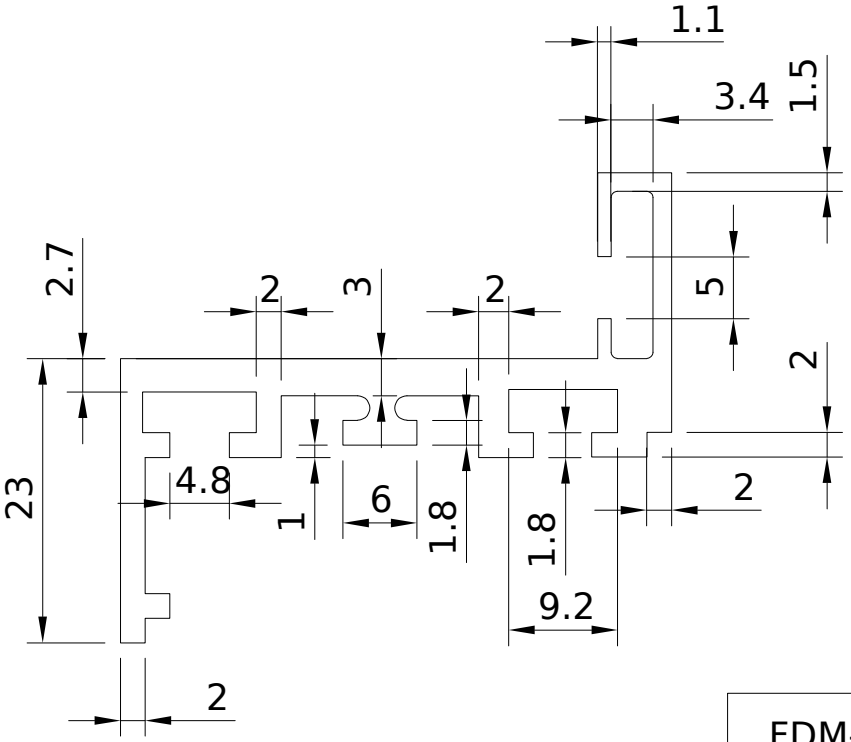

FDM-64

av24.su