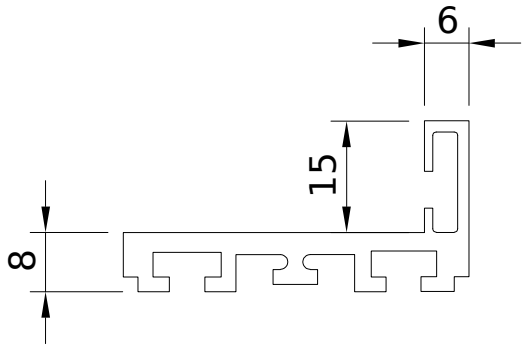

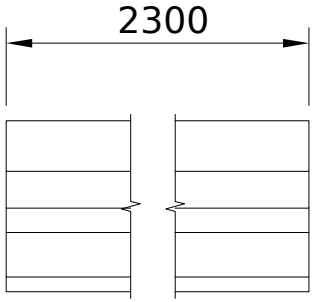

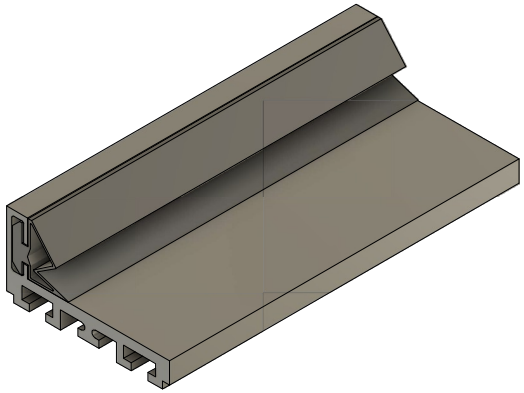

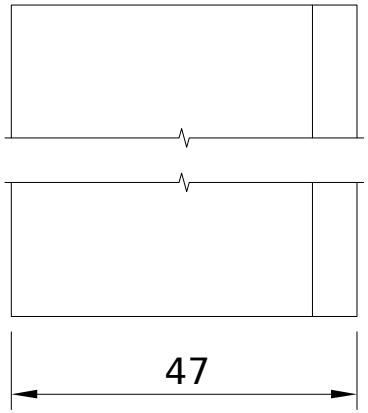

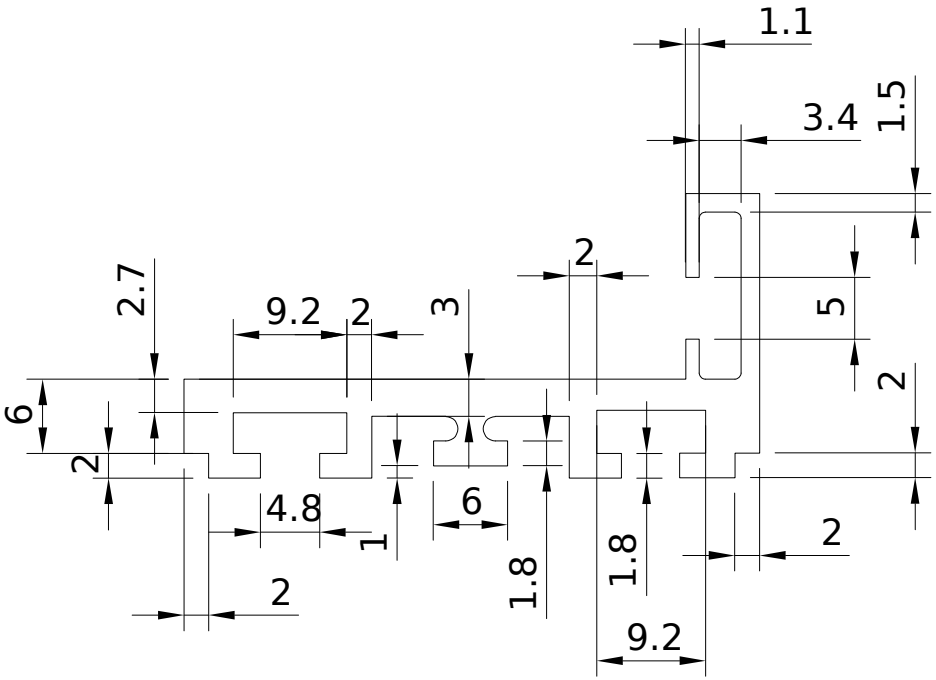

FDM-60

av24.su